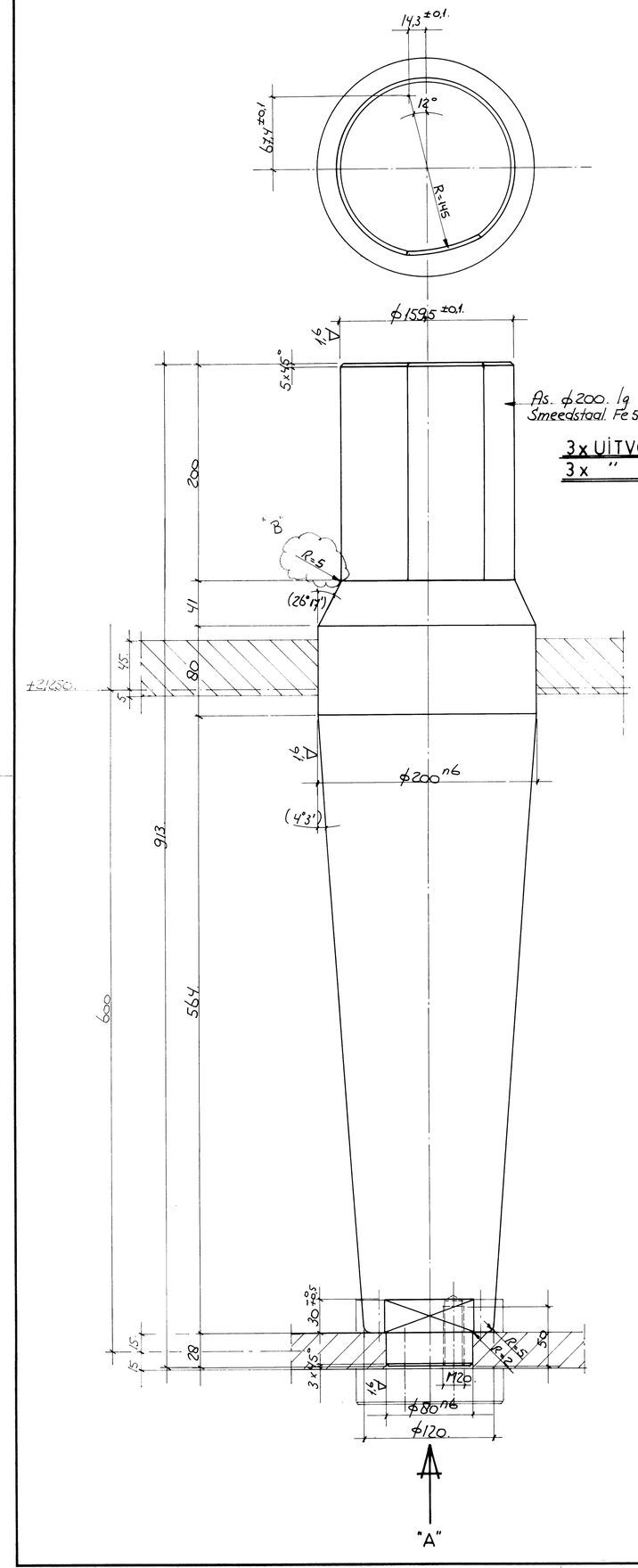
NBWZ.1993-05-283

Microfiche nummer	Tekening nummer

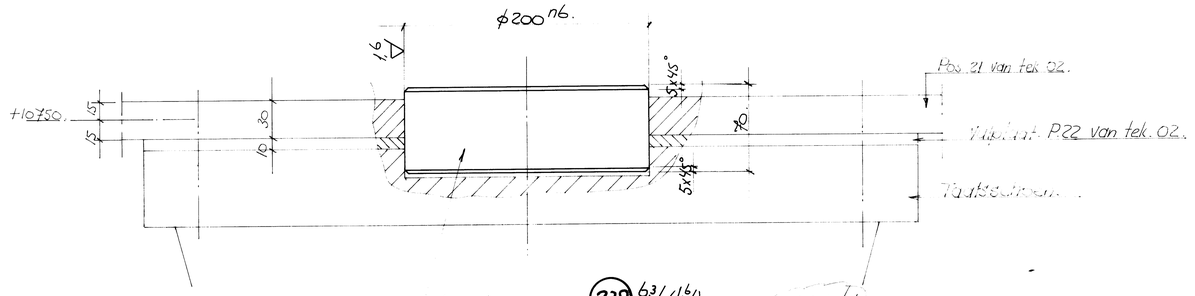


Pos. 231 van tek. 02.

Vlg. mat. P.22 van tek. 02.

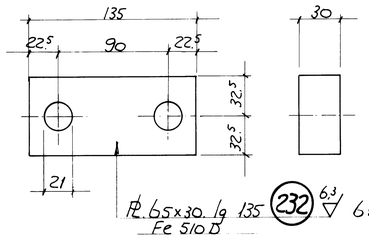
Aanslagvlak.

Nok. ϕ200. d=70 (238) 6,3/(1,6/) ×× 17,6 kg/st.
Smeedstaal. Fe 510 D.



As. ϕ200. lg 913. (231) 25/ (1,6/ 32/) 157 kg/stuk.
Smeedstaal. Fe 510 D.

3x UITVOEREN ALS GETEKEND
3x " " VLG SPIEGELB.

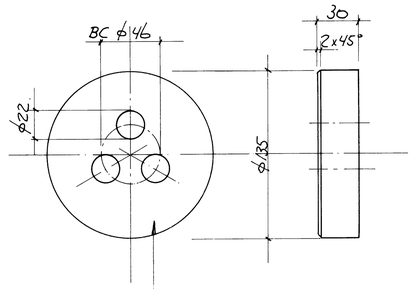


PL 65x30. lg 135 (232) 6,3/ 6x 2,1 kg/st
Fe 510 D

Spec.	Nr.	Omschrijving	Materiaal
MSS	002	Smeedstaal	Fe 510 D (+aanv. eisen)
CO	1903	Constr. mat.	Fe 510 D
BM	0352	Zeskantbout	8.8 tZn
BM	0356	Zeskantbout	8.8 tZn
BM	0452	Zeskantmoer	.8 tZn
BM	0250	Vlakke sluitring	St tZn

LINKS IS GETEKEND
RECHTS IS SPIEGELBEELD

posno 231 t/m 233
6 stuks totaal gew. 1091 kg.

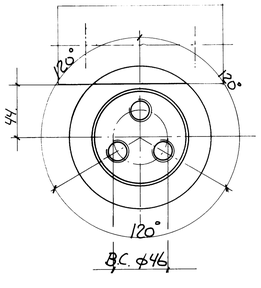


PL ϕ135. d=30. (233) 6,3/ 6x 3,5 kg/stuk
Fe 510 D.

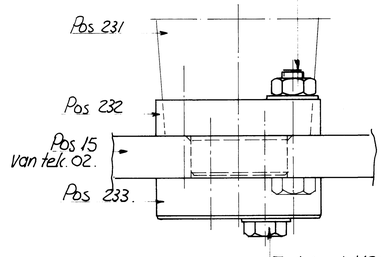
Zesk. bout. M20x80. (234) 12x
8.8. Therm. verz. DIN 931.

Zesk. moer. M20. (235) 12x
·8. therm. verz. DIN 934.

Vlakke sluitr. A21x36. (236) 30x
Therm. verz. St.- DIN 125.



AANZICHT VLS PIJL A



Zesk. bout. M20x70. (237) 18x
8.8. Therm. verz. DIN 933.

Sluitring. Pos. 236

PROJ.		AM.	COMM. NR.	1099	MODEL NR.	
RUWHEID	ISO 1302		GEWICHT	KG	GETEKEND	J de J 13-12-90
P.V. TOLER.	ISO 1101		VERVALLEN TEK.		GECONTR.	8/1-91
MAAT TOLER	ISO 286		SCHAAL	1:2,5	GEAUTOR.	36/2-91

B 8/8/91 Hellspen R.S. aanbr. 2
A Gew. Uitr. opm.
MUZ OMSCHRIJVING DATUM PAR

BEGEMANN STAALBOUW B.V. HELMOND

TITEL: HALSPEN, NOK EN BORGPLATEN

CODE NR.
FORMAAT: / TEK.NO. A1-90-1099-08
GEWIJZIGD A B

LETTER	DATUM	OMSCHRIJVING VAN DE WIJZIGING
F		
E		
D		
C		
B		
A		NBWZ-1993-05283

RIJKSWATERSTAAT DIRECTIE BRUGGEN
HOOFDAFDELING
STAALBOUW, WERKTUIGBOUW EN ELEKTROTECHNIEK
Afdeling – Staalbouw SSXX

KWXOMSCHR. SLUIS IN DE ZUID WILLEMSVAART
KWDOMSCHR. SLUIS HELMOND (DE)
HOOFDONDERDEEL PUNTDEUREN-BOVEN EN BENEDENHOOFD
KWXID –
KWDID

Projectleiding ontwerp PM PL	Constructie onderdeel Titel: HALSPEN, NOK EN BORGPLATEN	Tek. nummer A 0 A B C D E F G H Project nummer 1072
Constructiebureau Hoofd Proj.beh. Groepsl. Constr.tek.	Schaal 1:2,5 1: 1: 1: 1: Datum wijz.0 Formaat A1	Top.code nummer 51H – 357 Blad nummer